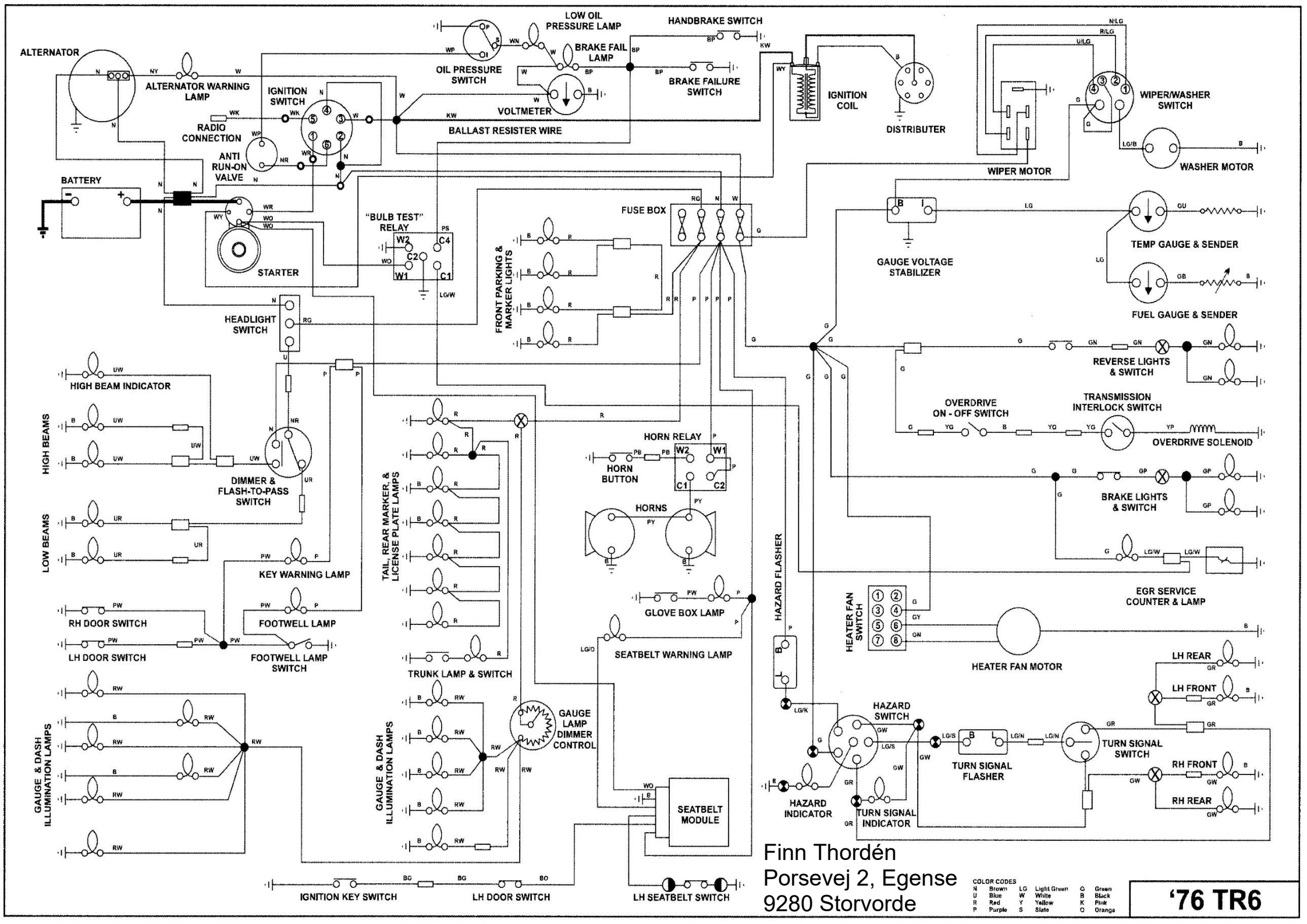

Finn Thordén
Porsevej 2, Egense
9280 Storvorde

'76 TR6